BENITO –Urban

Semiautomatica

H1144

T +34 938 521 000
www.benito.com

Altura desde nivel de calle	500 mm
Diámetro pilona	114 mm
Dimensiones cajon	230x230x680 mm
Espesor	4 mm
Material y acabados	Inox A304 satinado
Sistema de subida	Cilindro de gas
Fuerza de ascensión	300 Newton
Sistema de bajada	Manual
Banda reflectante	Si
Llave	Si , (triangular 10 mm)
Bloqueo superior/ inferior automatico	Si
Resistencia al impacto	9.000 J
Ciclos	Mas de 500.000

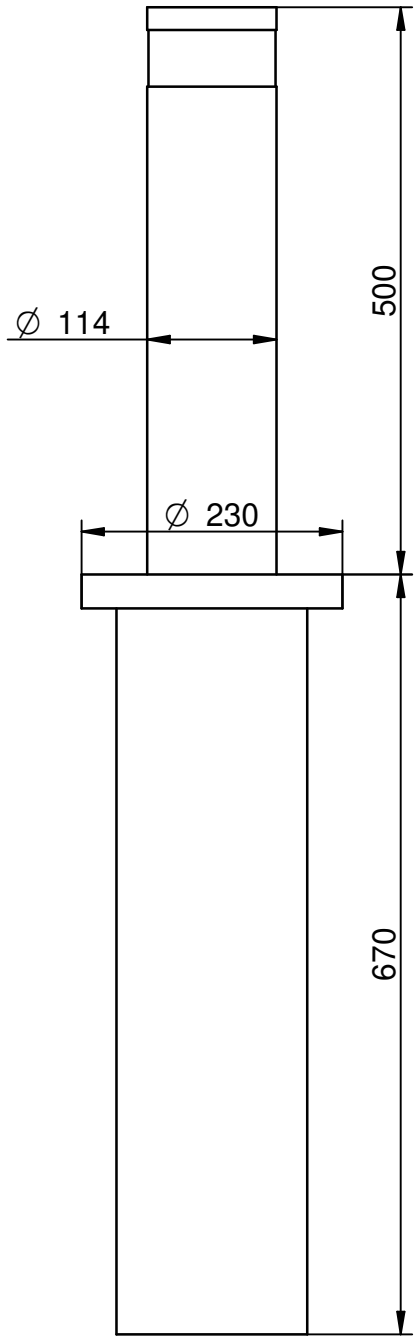

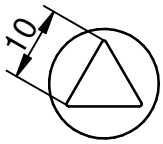

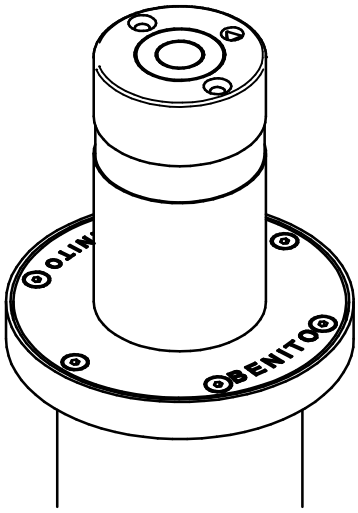

- Elevación fácil y rápida
- Con llave triangular 10 mm
- Elevación automática
- Bloqueo automatico en posición bajada
- Bloqueo automatico en posición subida

V 01 01/01/1601