BENITO
–Mobiliario Urbano

Pilona

FIJA empotrable Ø220

HE220

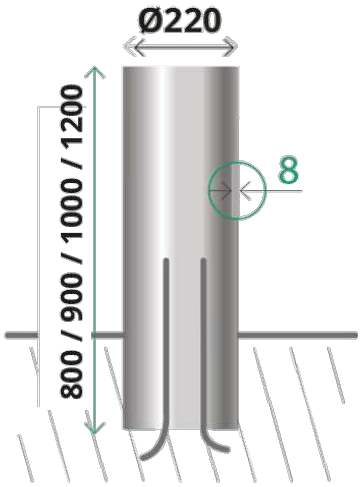

FIJA con peana Ø220
HP220

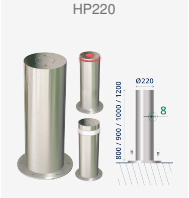

FIJA de seguridad Ø220
HS1200

Pilona diseñada para impedir el paso e vehículos de forma permanente.

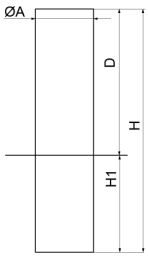

ØA	D	H	H1	
220	500	800	300	4/8
220	600	900	300	4/8
220	700	1000	300	4/8
220	900	1200	300	4/8

Ficha de proyecto | CAD | Catálogo | Imagen HD

La mejora y evolución constante de nuestros productos, puede provocar algunas modificaciones en las especificacions técnicas y características de los mismos sin previo aviso.

BENITO NOVATILU
info@benito.com
tel. 93 852 1000

Con banda reflectante	Lisa	Con corona luminosa LED

La mejora y evolución constante de nuestros productos, puede provocar algunas modificaciones en las especificacions técnicas y caracteristicas de los mismos sin previo aviso.