BENITO
–Juegos Infantiles

Sputnik Urban

JC05

TÜV 3+

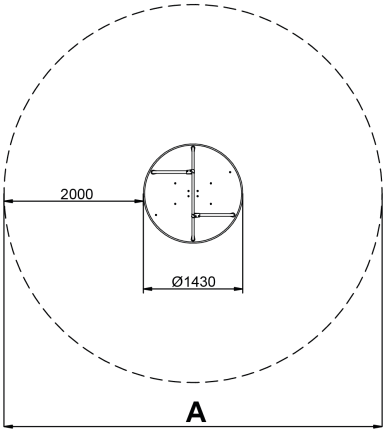

Estructura, Metal: Acero galvanizado en caliente y pintado al horno, muy resistente a la corrosión. Colores: JC05 - RAL2008, RAL1028 / JC05B - RAL6018, RAL1028

A x B			
A=Ø5430mm	23.15m2	1m	4

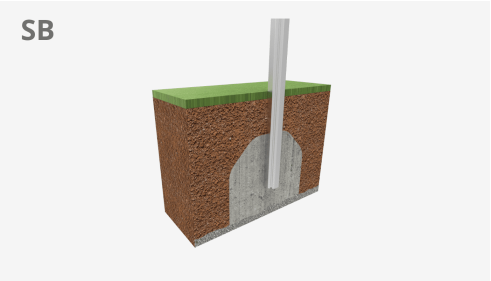

Manual de mantenimiento | Ficha de proyecto | CAD | Certificación | Catálogo | 3D | Instrucciones montage | Imagen HD

La mejora y evolución constante de nuestros productos, puede provocar algunas modificaciones en las especificacions técnicas y caracteristicas de los mismos sin previo aviso.

BENITO NOVATILU
info@benito.com
tel. 93 852 1000

Materiales:

Plataformas, Fenólico: Contrachapado de abedul recubierto por dos caras con una película fenólica. Superfície con relieve antideslizante ofrece agarre seguro para los niños. Con protección lateral impermeable.

Tornillería: Tornillería electro galvanizada y de acero inoxidable 8.8 DIN267, AISI-304

Ninguno de los materiales necesita tratamiento especial para su eliminación.

- Si el equipo está sujeto a un uso severo, se debe incrementar el plan de mantenimiento.
- No usar el producto antes de finalizar la instalación/mantenimiento.
- Consultar instrucciones de mantenimiento.

Pieza más grande (mm): 1430x1430x65 / Pieza más pesada (kg): 63

ZONA DE IMPACTO: Superficie de seguridad requerida. Se aconseja el revestimiento del suelo según la norma EN1176-1:2017
Disponibilidad de repuestos: 10 años.

Funciones Ludicas:

Variantes:

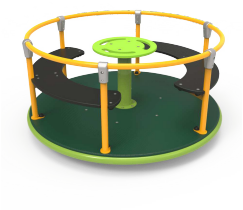

JC06B

La mejora y evolución constante de nuestros productos, puede provocar algunas modificaciones en las especificacions técnicas y caracteristicas de los mismos sin previo aviso.

Proyectos:

La mejora y evolución constante de nuestros productos, puede provocar algunas modificaciones en las especificacions técnicas y caracteristicas de los mismos sin previo aviso.