BENITO
–Juegos Infantiles

Climber

JSA006N

TÜV 14+

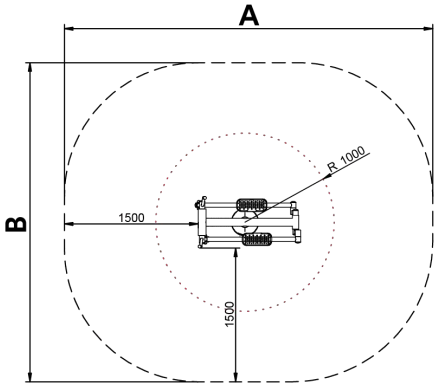

Los **elementos saludables de BENITO** permiten a las personas mayores y adultas, practicar deporte tanto en los espacios públicos, como privados, permitiendo aumentar el bienestar y la calidad de la vida de las personas, fomentando la salud i las relaciones sociales.
- **Funciones para la salud**, mejora cardiovascular y respiratoria, fortalecimiento de la musculatura, agilidad, flexibilidad y coordinación de movimientos.
- **Funciones sociales**, creación de actividades de ocio, fomentando la integración social, y un mayor uso recreativo de los espacios públicos.

A x B			
A=4130mm	12.80m2	0.42m	1
B=3580mm			

Manual de mantenimiento | Ficha de proyecto | CAD | Certificación | Catálogo | 3D | Instrucciones montage | Imagen HD

La mejora y evolución constante de nuestros productos, puede provocar algunas modificaciones en las especificacions técnicas y caracteristicas de los mismos sin previo aviso.

BENITO NOVATILU
info@benito.com
tel. 93 852 1000

Materiales:

Beneficios: Fortalece la musculatura de los miembros superiores y de los inferiores y mejora la flexibilidad de las articulaciones. Aumenta y mejora la función cardiopulmonar.
Instrucciones de uso: Subido en los estribos y sujetándose a las manillas, mueva las piernas y los brazos como si estuviese caminando.

Estructura, Metal: Tubo S235 de acero galvanizado y pintado en el horno. Sus dimensiones son ø114mm x 2,5mm de espesor. Partes móviles y tubos de conexión: ø60mm /ø48mm x 2 mm de espesor. ø38mm / ø32mm x 2mm de espesor. Pintura: 1 mano de lacado en polvo constituido por mezcla de resinas poliéster, endurecedores y pigmentos, exento de plomo y con alta resistencia a la meteorización. Combinación de colores: Negro mate y Gris metalizado RAL9006

Tornillería de acero inoxidable AISI304

Asas: Goma termoplástica

Asientos/Embellecedores: HDPE rotomoldeado con espessor de 6-10mm.

Pedales/Tapones: PP

- Ninguno de los materiales necesita tratamiento especial para su eliminación.
- Si el equipo está sujeto a un uso severo, se debe incrementar el plan de mantenimiento.
- No usar el producto antes de finalizar la instalación/mantenimiento.
- Consultar instrucciones de mantenimiento.

Pieza más grande (mm): 1150 x 580 x1440 / Pieza más pesada (kg): 43

ZONA DE IMPACTO: Superficie de seguridad requerida. Se aconseja el revestimiento del suelo según la norma EN16630:2015
Disponibilidad de repuestos: 10 años

Funciones Ludicas:

Variantes:

La mejora y evolución constante de nuestros productos, puede provocar algunas modificaciones en las especificacions técnicas y caracteristicas de los mismos sin previo aviso.

Beneficios de practicar deporte

Etiqueta descriptiva de uso

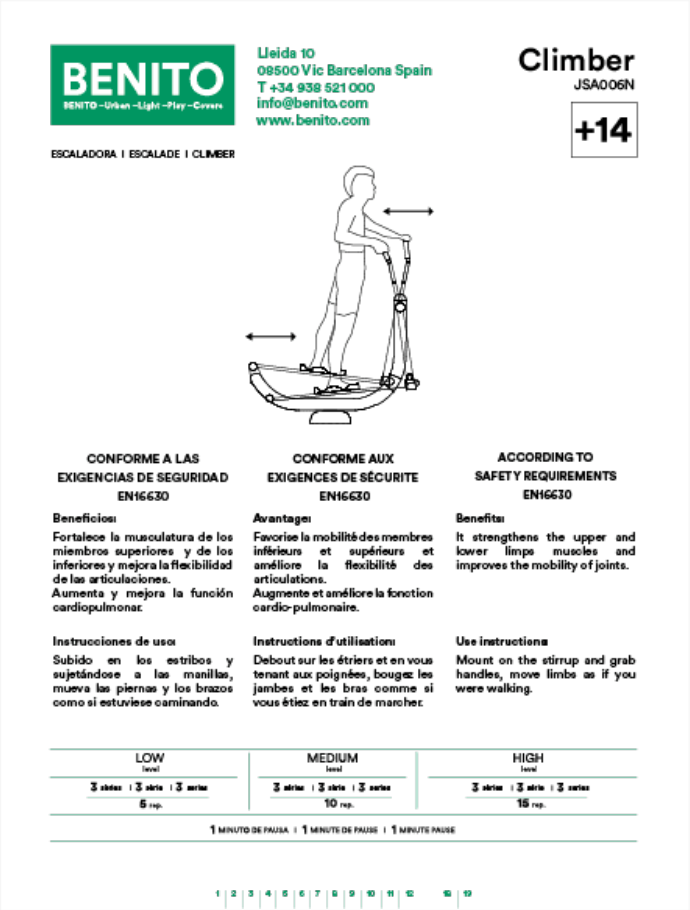

BENITO
BENITO –Urban –Light –Play –Covers

Lleida 10
08500 Vic Barcelona Spain
T +34 938 521 000
info@benito.com
www.benito.com

Climber
JSA006N

+14

ESCALADORA I ESCALADE I CLIMBER

CONFORME A LAS EXIGENCIAS DE SEGURIDAD EN16630

Beneficios:
Fortalece la musculatura de los miembros superiores y de los inferiores y mejora la flexibilidad de las articulaciones.
Aumenta y mejora la función cardiopulmonar.

Instrucciones de uso:
Subido en los estribos y sujetándose a las manillas, mueva las piernas y los brazos como si estuviese caminando.

CONFORME AUX EXIGENCES DE SÉCURITE EN16630

Avantages:
Favorise la mobilité des membres inférieurs et supérieurs et améliore la flexibilité des articulations.
Augmente et améliore la fonction cardio-pulmonaire.

Instructions d'utilisation:
Debout sur les étriers et en vous tenant aux poignées, bougez les jambes et les bras comme si vous étiez en train de marcher.

ACCORDING TO SAFETY REQUIREMENTS EN16630

Benefits:
It strengthens the upper and lower limps muscles and improves the mobility of joints.

Use instructions:
Mount on the stirrup and grab handles, move limbs as if you were walking.

LOW level	MEDIUM level	HIGH level
3 series I 3 série I 3 serie	3 series I 3 série I 3 serie	3 series I 3 série I 3 serie
5 rep.	10 rep.	15 rep.

1 MINUTO DE PAUSA I 1 MINUTE DE PAUSE I 1 MINUTE PAUSE

1 | 2 | 3 | 4 | 5 | 6 | 7 | 8 | 9 | 10 | 11 | 12 | 18 | 19

La mejora y evolución constante de nuestros productos, puede provocar algunas modificaciones en las especificacions técnicas y caracteristicas de los mismos sin previo aviso.