Calle de L'Horta, 8 - Naves 1 y 2
Polígono industrial El Plá
08750 Molins de Rei
Barcelona
T: 93.680.13.15

Galindo

PRESTO

FICHA DE PRODUCTO / PRODUCT SHEET

Serie ALBOS bidet / bidet mixer

ref: 7127000

Grifo monomando bidet para instalación en repisa.
Bidet single lever tap for ledge.

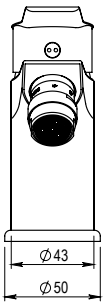

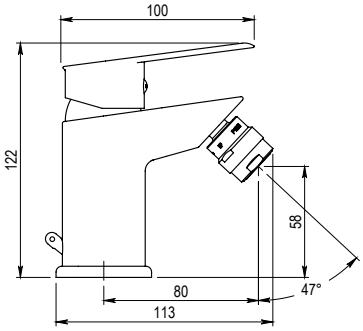

CARACTERÍSTICAS

- Temperatura admisible de agua: los materiales que componen las piezas de los grifos pueden soportar una temperatura máxima de 70ºC.
- Grifo fabricado en latón con acabado cromado.
- Presión mínima de uso: 0,5 bar.
- Accionamiento mediante maneta.
- Cuerpo para instalación en un único orificio.
- Cartucho sellado con discos cerámicos de diámetro 35mm.
- Caudal de 13,8 l/min a 3 bar y máxima apertura.
- Suministrado con latiguillos flexibles de 3/8'' y longitud 35 cm.
- Salida de agua mediante rótula dirigible.

FEATURES

- Permissible water temperature: the component materials of the tap parts can withstand a maximum temperature of 70 ° C.
- Brass construction with polish chrome finished.
- Minimum usage pressure: 0,5 bar.
- Operation by lever.
- Single hole-mounting.
- One – piece cartridge with ceramic discs. Cartridge diameter 35 mm.
- Flow rate at 3 bar and maximum opening 13,8 l/min.
- Supplied with 3/8" female flexible hoses and 35 cm long.
- Water outlet via steerable ball and socket joint.

RECAMBIOS - SPARE PARTS

Cartucho
Cartridge
Ref. meca-35-78

Maneta
Lever Set
Ref. mane-57crcr

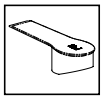

Aireador
Aerator
Ref. aire-20crcr

NORMATIVA

- Certificado ISO 9001:2008.
- Pruebas dimensionales, estanqueidad e hidráulicas. Cumpliendo con el CTE.
- Resistencia a la niebla salina 200 horas, según norma ISO-9227.
- Tratamiento exterior: Niquelado y cromado conforme a la norma EN-248.
- Materiales: El latón empleado en la fabricación de nuestros grifos cumple las normas EN-12164, EN-12165 y EN-1982.
- Diseño acorde a EN 817 Grifería sanitaria. Mezcladores mecánicos (PN 10). Especificaciones técnicas generales.

STANDARS

- Certificado ISO 9001:2008.
- Dimensional, leaks and hydraulic checks. Complying with the CTE.
- EN ISO 9227: Corrosion test in artificial atmospheres. Salt spray test.
- EN 248: Sanitary tapware. General specifications for electrodeposited coatings of Ni-Cr.
- Materials: Brass used in the manufacture according to EN-12164, EN-12165 and EN-1982 standards.
- Diseño acorde a EN 817 Grifería sanitaria. Mezcladores mecánicos (PN 10). Especificaciones técnicas generales.