Diseño de baño accesible

CS PRESTO, S.A.U. pone a su disposición un Departamento de Diseño donde le ayudamos a adaptar su espacio de baño a necesidades de personas con movilidad reducida, consiguiendo con las calidades de los materiales PRESTOSYSTEM de CS PRESTO, la confianza y el confort del usuario.

La distribución de un baño adaptado con ayudas técnicas, debe ajustarse a la normativa vigente en cada Comunidad Autónoma así como al C.T.E. (Código Técnico de Edificación) en materia de accesibilidad. En CS PRESTO, tras atender sus necesidades y especificaciones, le aconsejamos diseñando su espacio de baño según la ley vigente en su Comunidad.

EJEMPLO DE BAÑO ACCESIBLE

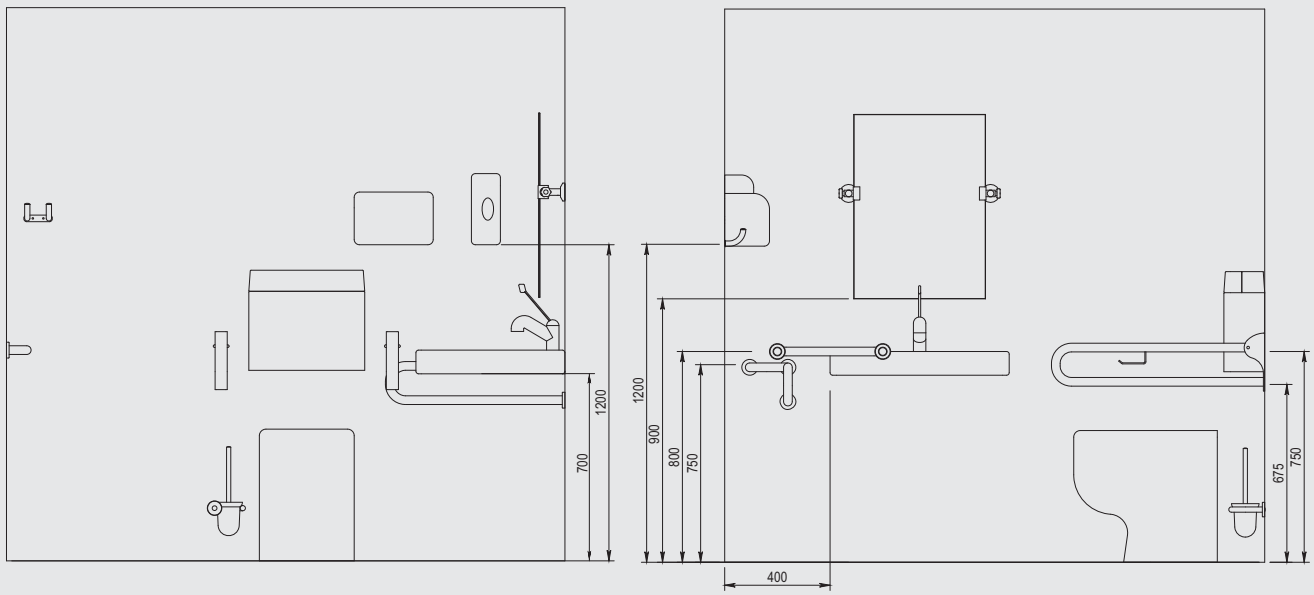

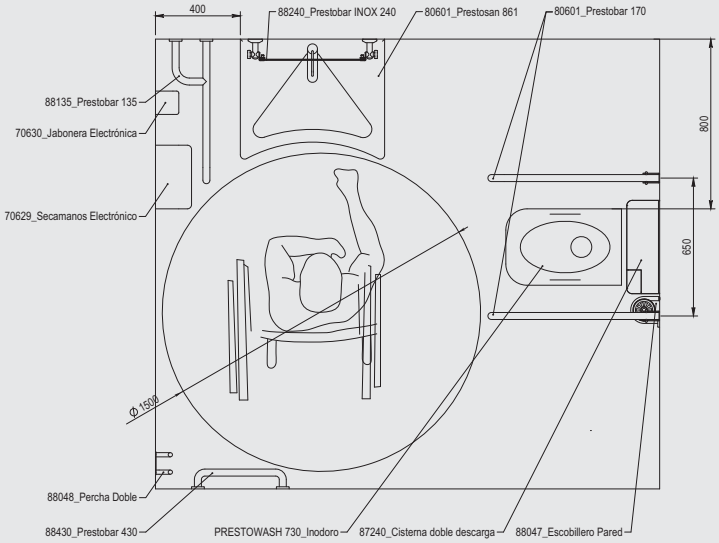

PARA CUALQUIER CONSULTA CONTACTAR CON proyectos@prestoiberica.com