Príncipe de Vergara, 13
28001 Madrid
Telfs.: 915 782 575
Fax: 915 783 522
info@prestoiberica.com

GRIFO ALFA GERONTOLÓGICO FREGADERO

Ref. 81492PG

Grifo gerontológico monomando mezclador.

CARACTERÍSTICAS

- Grifo fabricado en latón con acabado cromado.
- Presión mínima de uso: 0,5 bar.
- Accionamiento mediante maneta de longitud 193 mm.
- Cuerpo para instalación en un único orificio.
- Cartucho sellado con discos cerámicos de diámetro 40 mm.
- Suministrado con latiguillos flexibles de 3/8” y longitud 35 cm.
- Caudal: 6 l/min.
- Caño giratorio

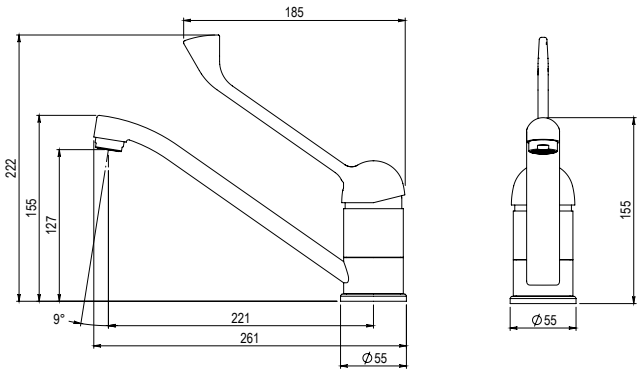

Diseños adaptados al nuevo Código Técnico
(Real Decreto 173/2010 en materia de accesibilidad y no discriminación de las personas con discapacidad).