Príncipe de Vergara, 13
28001 Madrid
Telfs.: 915 782 575
Fax: 915 783 522
info@prestoiberica.com

LAVACUÑAS

Lavacuñas con sifón y grifo temporizado de agua fría y agua caliente.

CARACTERÍSTICAS

- Fabricado en acero inoxidable AISI 304.
- Panel frontal satinado o brillo con 2 pulsadores.
- Dispone en su interior de dos rociadores fabricados en acero inoxidable AISI 304 que garantizan la limpieza de la cuña mediante agua a presión.
- Soporte de cuñas fabricado con varilla ø5.
- Grifo con cuerpo y pulsador en latón con entrada ½". (2 ud. en caso de doble temporizado) y cierre automático 6 ±1 seg.
- Fluxor con cuerpo en latón con entrada ¾". (en modelo de fluxor) y cierre automático 7 ±2 seg.
- Rango de temperatura de trabajo: entre 5 y 65 ºC.
- Presión de trabajo recomendable: 3 bar.
- Desagüe de salida para tubo Ø 75 mm.

MODELO

LAVACUÑAS FLUXOR TEMPORIZADO

Acabado satinado **Ref. 88194**

Acabado brillo **Ref. 88192**

LAVACUÑAS DOBLE TEMPORIZADO

Acabado satinado **Ref. 88193**

Acabado brillo **Ref. 88191**

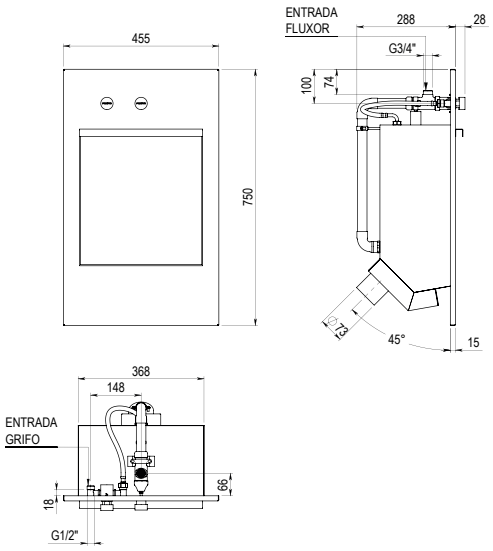

Acabado brillo

Acabado satinado

Diseños basados en norma UNE 41523:
Accesibilidad en la edificación de espacios higiénicos-sanitarios.