PRESTOWASH INOX **TUBO**

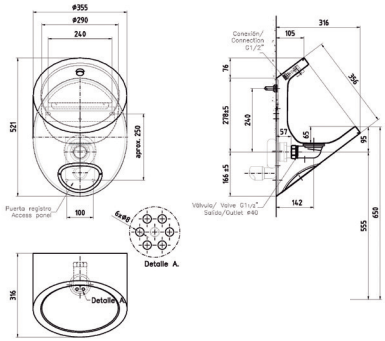

- Urinario individual de pared, su diseño garantiza la limpieza al presentar formas redondeadas.
- Especialmente recomendado en aseos públicos altamente frecuentados.
- Realizado íntegramente en AISI-304.
- Espesor del material: 1/1.5mm.
- Acabado superficie: Satinado
- Incluye boquilla de barrido con rociador de 3/8” rosca gas fijado en la parte inferior superior de la taza del urinario.
- Toma de agua encastrada mediante un laguillo flexible de 3/8”.
- Salida a pared mediante válvula sifónica extra plana de 1 ¼” de PVC. La parte inferior del urinario está provista con una puerta de registro que está fijada en la parte inferior del urinario mediante tornillería facilitando el montaje y la conexión de agua.
- Fijación frontal a la pared mediante tornillería.
- Dimensiones: 355 x 316 x 521 mm.
- Dimensiones cubeta: Ø290 x 65 mm.

88943