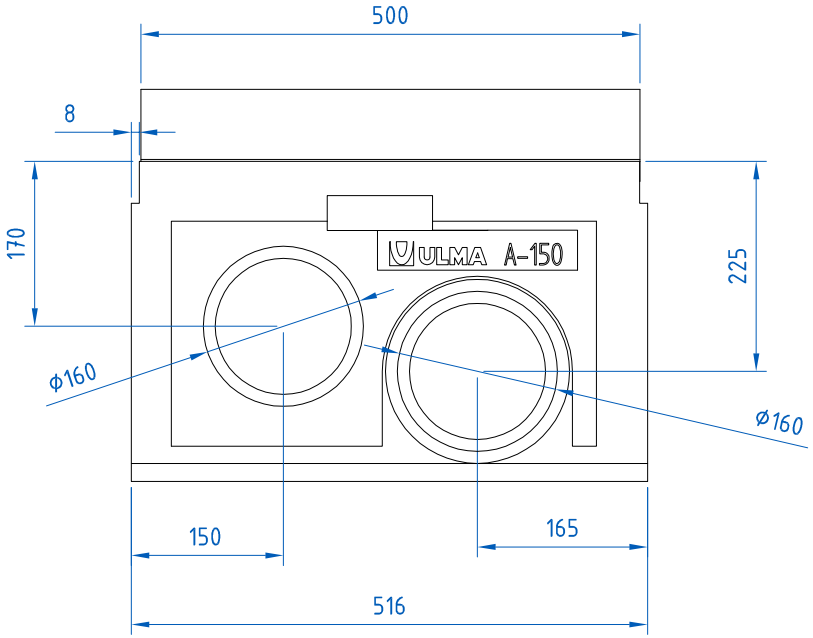

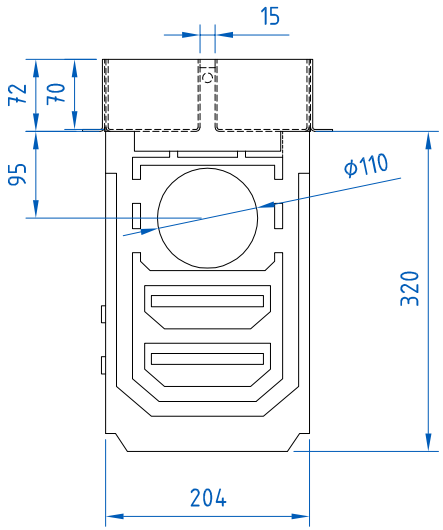

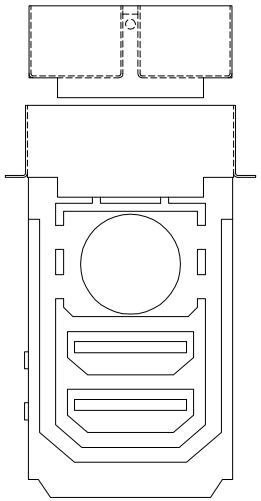

Revisión: 2017-02

ULMA Architectural Solutions se reserva el derecho de modificar sin previo aviso las especificaciones de cualquiera de sus productos.

La información de los productos mostrados es sólo orientativa y está basada en características técnicas vigentes en el momento de su emisión.

Ante cualquier discrepancia originada en la traducción del presente documento a diferentes idiomas, será el original en español el que prevalezca.

Última revisión disponible en www.ulmaarchitectural.com

Para más información ver fichas técnicas e instrucciones de instalación.

Descripción

Conjunto de Arqueta con rejilla ranurada de drenaje lineal de mínimo impacto visual e instalación enterrada.
Rejilla registrable compuesta de marco exterior y reja interior extraible, de altura total 72 mm y ancho de ranura 15mm, en acero galvanizado, para montage sobre arqueta modelo AU150 de altura total 320mm, ancho interior 150mm, ancho total 204mm, y longitud total de 500mm.
Clase de Carga hasta C250, según Norma EN 1433, sin utilización de armadura de refuerzo.
Con machimbrado de alineación horizontal y vertical.
Declaración de Conformidad CE y cumplimiento de la Norma EN 1433.
Salidas premarcadas de ø110mm y ø160mm.

ULMA
ARCHITECTURAL **SOLUTIONS**
DRAINAGE SYSTEMS
Tel.: +34 943 78 06 00
info@ulmaarchitectural.com
ulmaarchitectural.com