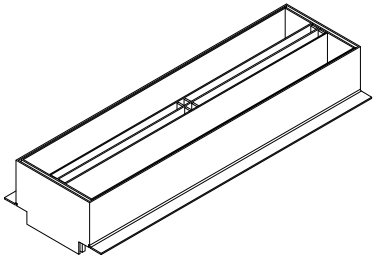

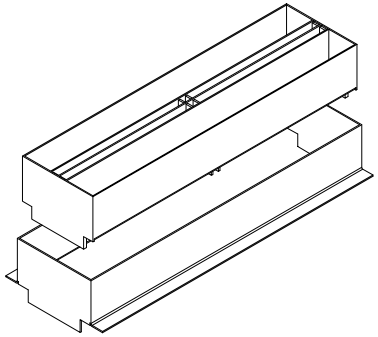

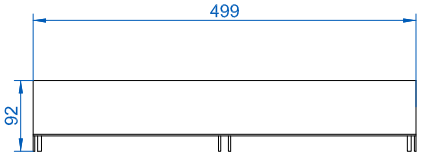

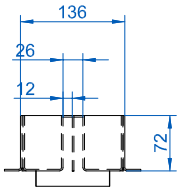

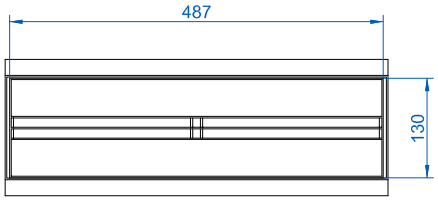

Revisión: 2019-04

ULMA Architectural Solutions se reserva el derecho de modificar sin previo aviso las especificaciones de cualquiera de sus productos.

La información de los productos mostrados es sólo orientativa y está basada en características técnicas vigentes en el momento de su emisión.

Ante cualquier discrepancia originada en la traducción del presente documento a diferentes idiomas, será el original en español el que prevalezca.

Última revisión disponible en www.ulmaarchitectural.com

Para más información ver fichas técnicas e instrucciones de instalación.

DESCRIPCIÓN:

Conjunto registro de drenaje lineal de mínimo impacto visual e instalación enterrada referencia GDR100UOCMA.
Configurada en forma de T en acero galvanizado, para montaje sobre canales de Hormigón Polímero.
Clase de Carga hasta C250, según Norma EN 1433.
Sin necesidad de armadura de refuerzo.
Ancho de ranura acorde a Normativa de Accesibilidad.
Superficie de captación: 240 cm^2/ML.

ULMA
ARCHITECTURAL **SOLUTIONS**
DRAINAGE SYSTEMS
Tel.: +34 943 78 06 00
info@ulmaarchitectural.com
ulmaarchitectural.com