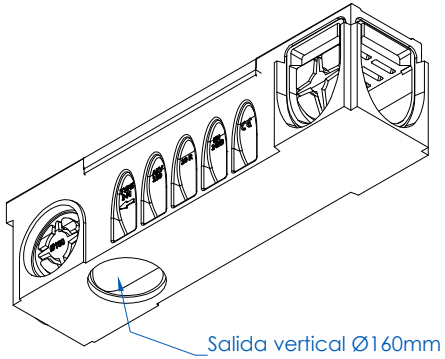

Salida vertical Ø160mm
en la base del canal.
Con junta NBR
opcional.

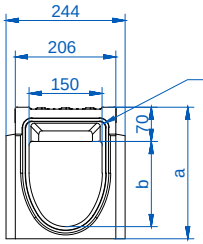

Ranura perimetral
preformada para facilitar
instalación de junta de
sellado envolvente en 360°

Salidas horizontales en
cada lado.
Con geometría de
apertura rápida.

Conexiones laterales
preformadas en cada lado.
Para conexiones en T, en L y
en cruz.

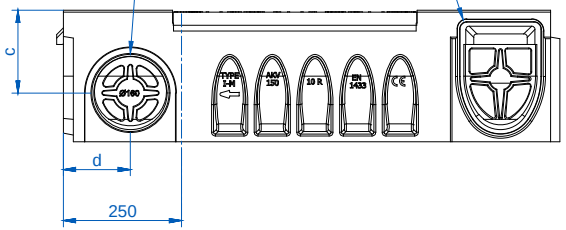

DETALLE A

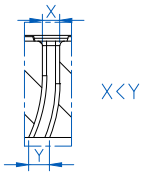

Geometría MAX-FLOW:
Aprovecha la velocidad de caída del
agua para dirigirla en el sentido del flujo.
Efecto Autolimpieza, mayor velocidad
del agua y mayor caudal máximo.
Agujero más ancho en la parte inferior
para evitar atascos de suciedad.

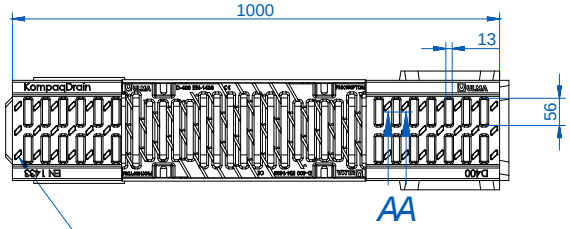

Superficie Activa, para el corte de la
lámina de agua y su direccionado a los
agujeros de captación, con
protuberancias antideslizantes.

KompaqDrain AKVFDH150MF						
Ancho exterior: 206/244mm Ancho interior: 150mm Longitud: 1000mm						
Referencia de canal	Altura		Colocación salida		Ø salida	
	a	b	c	d	Vert.	Horiz.
AKVFDH150MF10R	270	175	170	137	160	160
AKVFDH150MF20R	370	275	250	162	160	200
AKVFDH150MF30R	470	375	291	203	160	315

Revisión:2019-07

ULMA Architectural Solutions se reserva el derecho de modificar sin previo aviso las especificaciones de cualquiera de sus productos.

La información de los productos mostrados es sólo orientativa y está basada en características técnicas vigentes en el momento de su emisión.

Ante cualquier discrepancia originada en la traducción del presente documento a diferentes idiomas, será el original en español el que prevalezca.

Última revisión disponible en www.ulmaarchitectural.com

Para más información ver fichas técnicas e instrucciones de instalación

Descripción

Canal de registro de drenaje lineal, modelo ULMA KompaqDrain® AKVFDH150MF, en Hormigón Polímero de alta resistencia. Para instalación soterrada a nivel de superficie, con rejilla de fundición FNX150FTDM de clase de carga D400.
Con sección en forma de "V" optimizada y agujeros de captación con geometría MAX-FLOW®: efecto autolimpiante a bajo caudal, incremento de capacidad a caudal máximo y apertura positiva para evitar atasco de suciedad, para zonas sin pendiente en el terreno. Superficie Activa para el corte de la lámina de agua y su direccionado hacia los agujeros de captación, y con protuberancias antideslizantes.
Con marco para protección lateral de fundición dúctil de grafito esferoidal de efecto autopasivante ante la corrosión.
Sistema de machihembrado de alineación horizontal y vertical, y ranura perimetral preformada para facilitar instalación de junta de sellado envolvente en 360°.
Clase de Carga hasta D400, según total cumplimiento de la Norma EN 1433 y Declaración de Prestaciones (DoP).
Ancho exterior 206/244mm, ancho interior 150mm y longitud total 1000mm.

ULMA
ARCHITECTURAL SOLUTIONS
DRAINAGE SYSTEMS
Tel.: +34 943 78 06 00
info@ulmaarchitectural.com
ulmaarchitectural.com