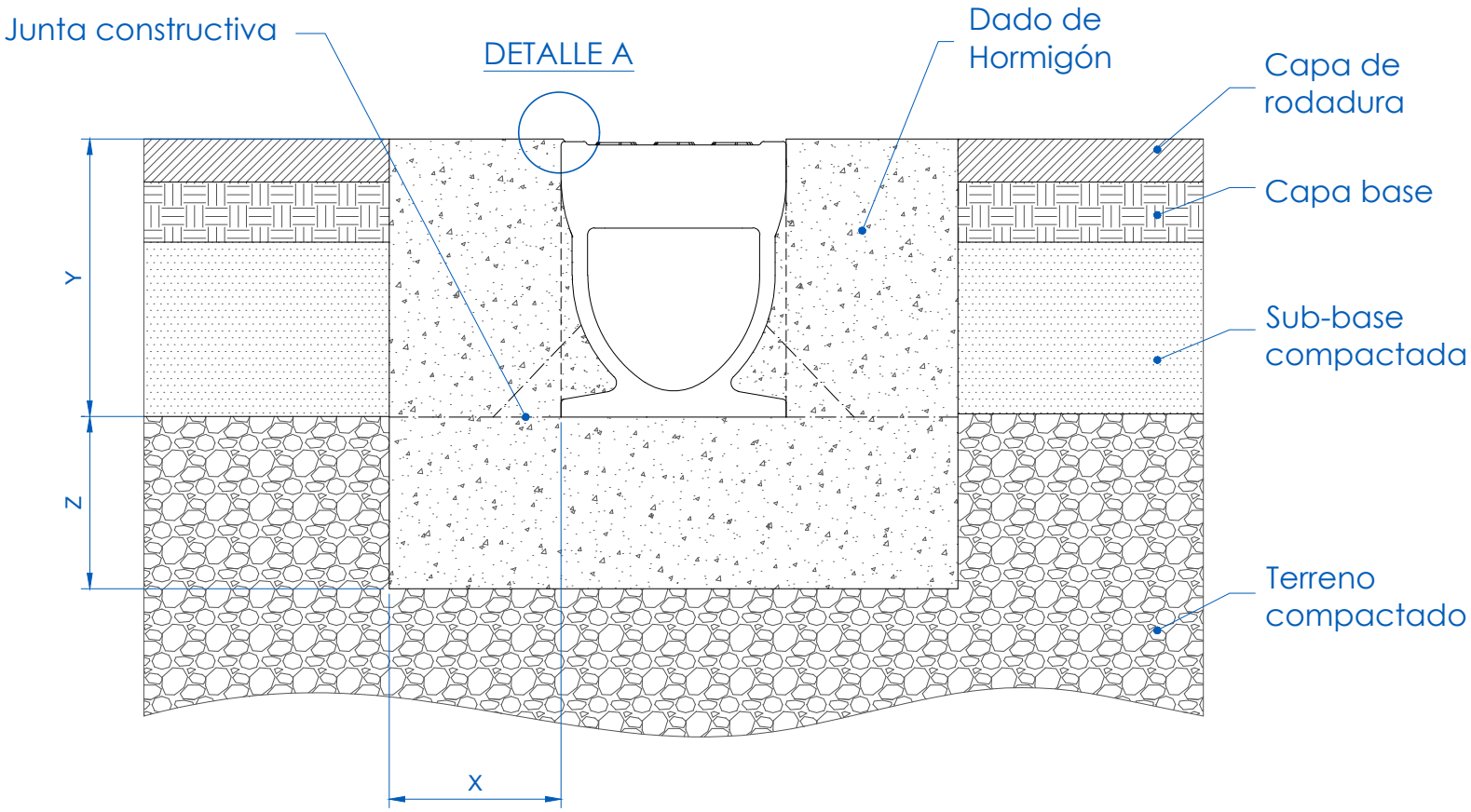

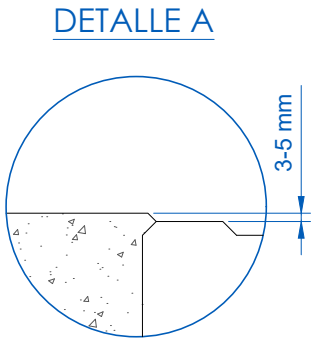

CLASE DE CARGA según norma EN 1433		A15	B125	C250	D400	E600	F900
TIPO DE HORMIGÓN según norma EHE - 08					HM-25 (X0)	HM-25 (X0)	
DISTANCIAS MÍNIMAS (mm)	X				200	200	
	Y				altura canal + reja + 3-5 mm	altura canal + reja + 3-5 mm	
	Z				200	200	

Condiciones mínimas de instalación. Para más detalle consultar instrucciones de instalación. Es responsabilidad del cliente asegurarse de que las instrucciones de instalación sean compatibles con la naturaleza del suelo.

Tipo de instalación:
ASFALTO
transversal a la dirección del tráfico

Clases de carga:
D400 - E600

Canales tipo:
KVE 150 - **KVE** 200

Revisión:

ULMA
ARCHITECTURAL **SOLUTIONS**
DRAINAGE SYSTEMS
Tel.: +34 943 78 06 00
info@ulmaarchitectural.com
ulmaarchitectural.com