VIESSMANN

VITOPLEX 200

Caldera de baja temperatura a gasóleo/gas
de 90 a 560 kW

Datos técnicos

Nº de pedido y precios: consultar la lista de precios

VITOPLEX 200 Modelo SX2A

Caldera de baja temperatura a gasóleo/gas

- Caldera de tres pasos de humos
- Para el funcionamiento con descenso progresivo de la temperatura de caldera
- Con Vitotrans 300 como unidad de condensación

Indicación sobre el modelo SX2A, de 90 a 350 kW:
De conformidad con la Directiva sobre diseño ecológico para equipos de calefacción e interacumuladores de A.C.S. (Directiva 2009/125/CE) y los reglamentos de aplicación Reglamento (UE) nº 813/2013 y Reglamento (UE) nº 814/2013, estas calderas no podrán venderse ni utilizarse en el ámbito de la Unión Europea para fines de producción de calor y agua caliente. La venta se realizará en la medida en que la caldera se utilice exclusivamente para fines que no estén recogidos en las disposiciones mencionadas con anterioridad.

5798 245 ES 5/2017

Resumen de las ventajas

- Económica y poco contaminante gracias al descenso progresivo de la temperatura de caldera
- Rendimiento estacional para funcionamiento con gasóleo: 89 % (H_s)
- Intercambiador de calor de humos/agua de acero inoxidable opcional para un mayor rendimiento estacional mediante la utilización de la condensación
- Caldera de tres pasos de humos con baja carga de la cámara de combustión, que permite una combustión poco contaminante y un bajo nivel de emisiones de materias contaminantes
- Las amplias cámaras de agua y el gran volumen de agua permiten un buen efecto termosifón y una evacuación segura del calor.
- Conexión integrada de arranque de la Therm-Control para una sencilla integración hidráulica (se puede prescindir – tanto de la bomba de anticondensados como del dispositivo para la elevación de la temperatura de retorno).
- No se precisa ningún detector de nivel de agua hasta 300 kW
- Fácil montaje en cuartos de caldera. Gracias a su forma compacta, ocupa poco espacio – (factor importante a la hora de efectuar reformas)
- Sistema de montaje Fastfix para la regulación y el aislamiento térmico
- Regulación Vitotronic de fácil manejo con pantalla táctil a color
- Interfaz LAN integrada para comunicación a través de internet y WLAN integrada para interfaz de asistencia técnica.
- Funcionamiento seguro y rentable de la instalación de calefacción gracias al sistema de regulación Vitotronic apto para comunicación, que permite la integración en sistemas de automatización de edificios inteligentes junto con Vitogate 300 (accesorio).

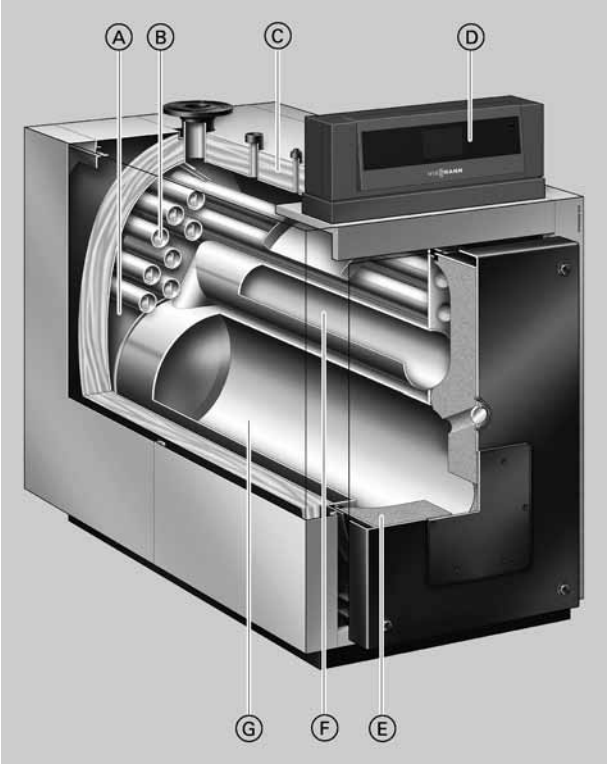

Ⓐ Amplias cámaras de agua y grandes volúmenes de agua para un excelente efecto termosifón y una sencilla integración hidráulica.
Ⓑ Tercer paso de humos
Ⓒ Aislamiento térmico de alta eficacia
Ⓓ Regulación Vitotronic con pantalla táctil a color
Ⓔ Aislamiento térmico de la puerta de la caldera
Ⓕ Segundo paso de humos
Ⓖ Cámara de combustión

Datos técnicos de la caldera

Datos técnicos

Potencia térmica útil	**kW**	**90**	**120**	**150**	**200**	**270**	**350**	**440**	**560**
Carga térmica nominal	kW	98	130	163	217	293	380	478	609
Homologación CE									
– conforme a la Directiva sobre Rendimiento		CE-0085BQ0020						—	—
– conforme a la Directiva de Aparatos a Gas		CE-0085BQ0020							
Temperatura admisible de impulsión (= temperatura de seguridad)	°C	110 (hasta 120 °C a petición)							
Temperatura de servicio admisible	°C	95							
Presión de servicio admisible	bar	4							
	kPa	400							
Pérdida de carga en pasos de humos (sobrepresión)	Pa	60	80	100	200	180	310	280	400
	mbar	0,6	0,8	1,0	2,0	1,8	3,1	2,8	4,0
Dimensiones del cuerpo de la caldera									
Longitud (medida q)*1	mm	1195	1400	1385	1580	1600	1800	1825	1970
Anchura (medida d)	mm	575	575	650	650	730	730	865	865
Altura (con conexiones) (medida t)	mm	1145	1145	1180	1180	1285	1285	1455	1455
Dimensiones totales									
Longitud total (medida r)	mm	1260	1460	1445	1640	1660	1860	1885	2030
Longitud total con quemador y cubierta en función de la marca del quemador (medida s)	mm	1660	1860	1865	2060	2085	–	–	–
Anchura total (medida e)	mm	755	755	825	825	905	905	1040	1040
Altura total (medida b)	mm	1315	1315	1350	1350	1460	1460	1625	1625
Altura de mantenimiento (regulación) (medida a)	mm	1485	1485	1520	1520	1630	1630	1795	1795
Altura									
– Soportes regulables antivibratorios	mm	28	28	28	28	28	28	28	28
– Soportes antivibratorios (con carga)	mm	–	–	–	–	–	37	37	37
Bancada									
Longitud	mm	1000	1200	1200	1400	1400	1650	1650	1800
Anchura	mm	760	760	830	830	900	900	1040	1040
Diámetro de la cámara de combustión	mm	380	380	400	400	480	480	570	570
Longitud de la cámara de combustión	mm	800	1000	1000	1200	1200	1400	1400	1550
Peso del cuerpo de la caldera	kg	315	365	415	460	585	700	895	1100
Peso total Caldera con aislamiento térmico y regulación de caldera	kg	360	410	465	510	635	760	960	1170
Peso total Caldera con aislamiento térmico, quemador y regulación de caldera	kg	390	440	495	540	665	–	–	–
Capacidad de agua de la caldera	Litros	180	210	255	300	400	445	600	635
Conexiones de la caldera									
Impulsión y retorno de la caldera	PN 6 DN	65	65	65	65	65	80	100	100
Toma de seguridad (Válvula de seguridad) (rosca exterior)	R	1¼	1¼	1¼	1¼	1¼	1¼	1½	1½
Vaciado (rosca exterior)	R	1¼							

*1 *Puerta de la caldera desmontada.*

Datos técnicos de la caldera (continuación)

Potencia térmica útil	kW	90	120	150	200	270	350	440	560
Índices de humos *2									
Temperatura (con una temperatura de caldera de 60 °C)									
– Con potencia térmica útil	°C	180							
– Con carga parcial	°C	125							
Temperatura (con una temperatura de caldera de 80 °C)	°C	195							
Caudal másico de humos									
– Con gas natural	kg/h	1,5225 veces la potencia de combustión en kW							
– Con gasóleo C	kg/h	1,5 veces la potencia de combustión en kW							
Tiro necesario	Pa/mbar	0							
Conexión de humos	Ø mm	180	180	200	200	200	200	250	250
Rendimiento estacional (para el funcionamiento con gasóleo) con una temperatura del sistema de calefacción de 75/60 °C	%	89 (H_s)							
Pérdida por disposición de servicio $q_{B,70}$	%	0,40	0,35	0,30	0,30	0,25	0,25	0,22	0,20
Nivel de presión sonora *3									
1 m antes de la caldera (1.ª/2.ª etapa)	dB(A)	<68/<69					–		
En el tubo de salida de humos (1.ª/2.ª etapa)	dB(A)	<96/<103					–		
Vitotrans 300 adecuado									
– Funcionamiento con gas	N.° de pedido	Z010 326		Z010 327		Z010 328		Z010 329	
– Funcionamiento con gasóleo	N.° de pedido	Z010 330		Z010 331		Z010 332		Z010 333	
Potencia térmica útil Caldera con Vitotrans 300									
– Funcionamiento con gas	kW	98,7	131,4	164,3	219,0	295,6	383,3	478,7	608,9
– Funcionamiento con gasóleo	kW	95,8	127,8	159,8	213,0	287,5	372,7	466,4	593,5
Homologación CE Vitotrans 300 en combinación con una caldera como unidad de condensación		CE-0085BS0287							
Pérdida de carga en pasos de humos (sobrepresión) Caldera con Vitotrans 300	Pa	125	145	185	285	280	410	385	505
	mbar	1,25	1,45	1,85	2,85	2,80	4,10	3,85	5,05
Longitud total Caldera con Vitotrans 300 sin quemador	mm	1990		2290		2570		2950	

*2 *Valores de cálculo para el dimensionado del sistema de salida de humos de acuerdo con la norma EN 13384 referidos a un 13,2 % de CO_2 con gasóleo C y a un 10 % de CO_2 con gas natural.*
Temperaturas de humos indicadas en valores brutos medidos a una temperatura del aire de combustión de 20 °C.
Los datos relativos a la carga parcial se refieren a una potencia del 60 % de la potencia térmica útil. Si varía la carga parcial (según el modo de funcionamiento), se tiene que calcular el caudal másico de humos correspondiente.

*3 *Los valores orientativos para las mediciones del nivel de presión sonora no son una garantía, ya que estas mediciones dependen siempre de la instalación en cuestión. Estos datos hacen referencia a los quemadores presurizados a gasóleo/gas de Viessmann Vitoflame 100.*

Dimensiones

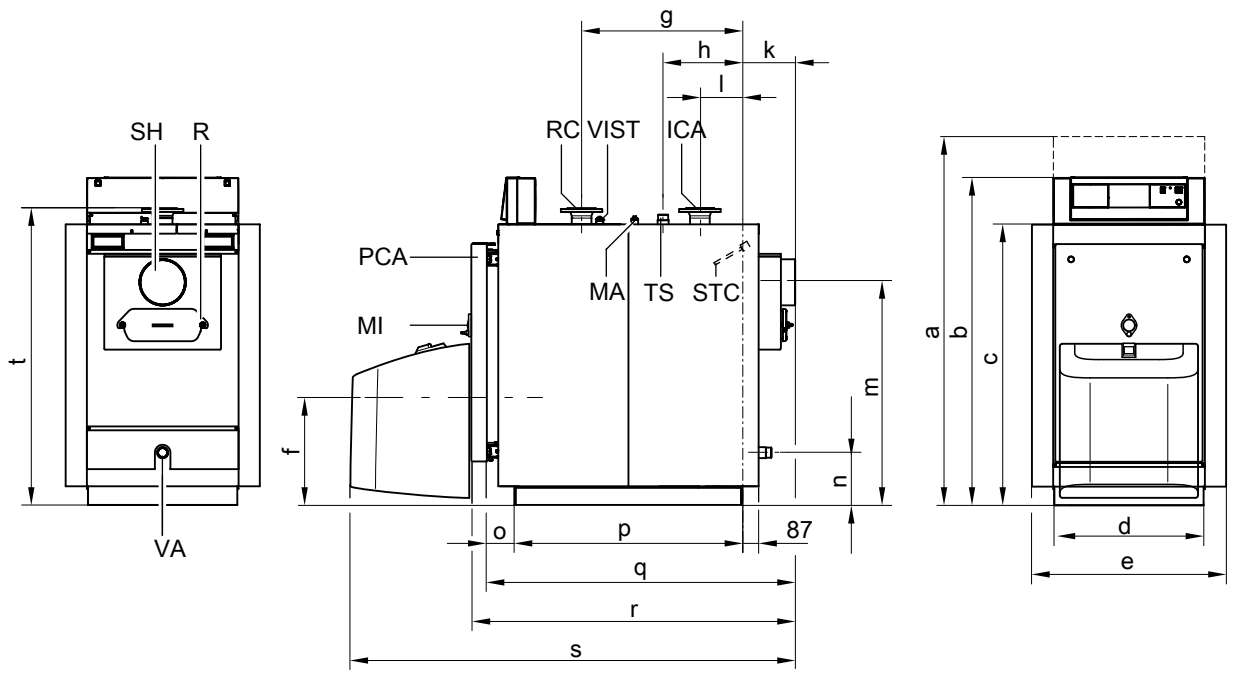

de 90 a 270 kW

SH Salida de humos
V Vaciado
RCA Retorno de caldera
STC Sonda de temperatura de caldera
PCA Puerta de la caldera
IC Impulsión de caldera
MA Manguito R ½ (rosca exterior) para manómetro
R Registro de limpieza
TS Toma de seguridad (válvula de seguridad)
MI Mirilla de inspección
STTC Manguito R ½ (rosca exterior) para sonda de temperatura Therm-Control

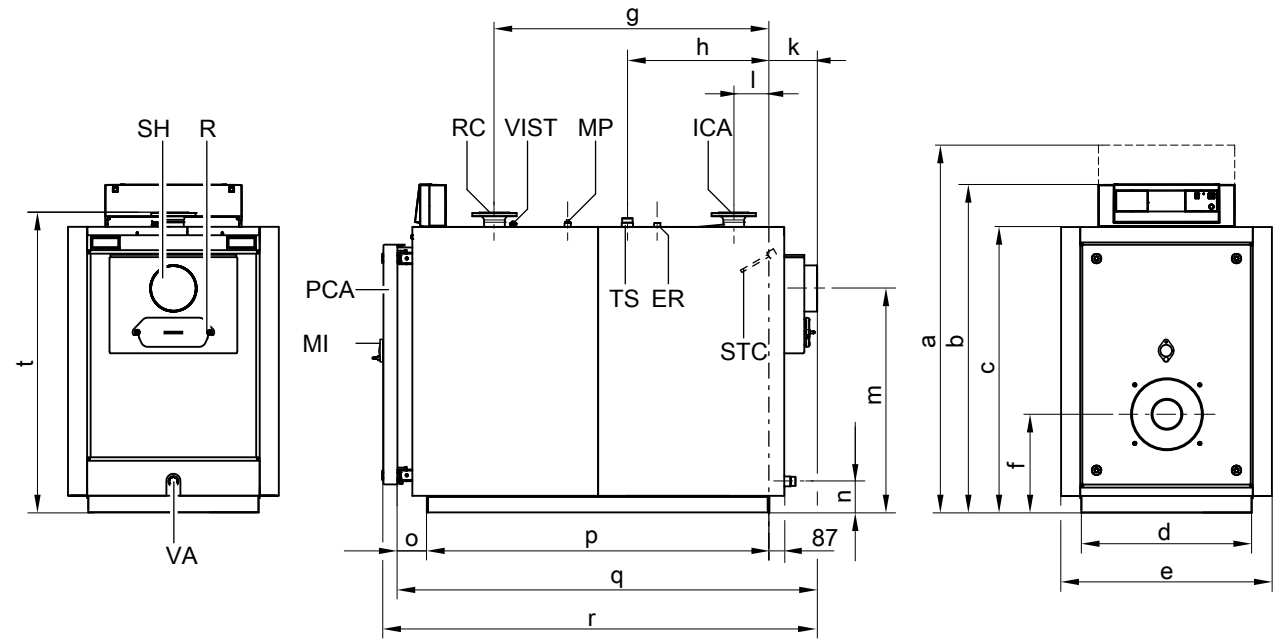

de 350 a 560 kW

SH Salida de humos
MP Manguito R ½ (rosca exterior) para dispositivo de limitación de presión máxima
V Vaciado
RCA Retorno de caldera

STC Sonda de temperatura de caldera
PCA Puerta de la caldera
IC Impulsión de caldera
R Registro de limpieza
ER Manguito R ½ (rosca exterior) para equipo de regulación adicional
TS Toma de seguridad (válvula de seguridad)
MI Mirilla de inspección
STTC Manguito R ½ (rosca exterior) para sonda de temperatura Therm-Control

Tabla de dimensiones

Potencia térmica útil	kW	90	120	150	200	270	350	440	560
a	mm	1485	1485	1520	1520	1630	1630	1795	1795
b	mm	1315	1315	1350	1350	1460	1460	1625	1625
c	mm	1085	1085	1115	1115	1225	1225	1395	1395
d	mm	575	575	650	650	730	730	865	865
e	mm	755	755	825	825	905	905	1040	1040
f	mm	440	440	440	440	420	420	470	470
g	mm	622	825	811	1009	979	1179	1146	1292
h	mm	307	395	324	423	409	609	710	783
k	mm	203	203	203	203	203	203	224	224
l	mm	165	165	151	151	153	153	166	166
m	mm	860	860	885	885	960	960	1110	1110
n	mm	200	200	190	190	135	135	135	135
o	mm	110	110	110	110	130	130	130	130
p (longitud de los rieles inferiores)	mm	882	1085	1071	1268	1269	1469	1471	1617
q (medida de introducción)	mm	1195	1400	1385	1580	1600	1800	1825	1970
r	mm	1260	1460	1445	1640	1660	1860	1885	2030
s (depende de la marca del quemador)	mm	1670	1875	1880	2075	2095	–	–	–
t	mm	1145	1145	1180	1180	1285	1285	1455	1455

Si se presentan dificultades en el montaje, se puede desmontar la puerta de caldera.
Medida f: Tener en cuenta la altura de montaje del quemador.
Medida q: Con la puerta de la caldera desmontada

Emplazamiento

Distancias mínimas

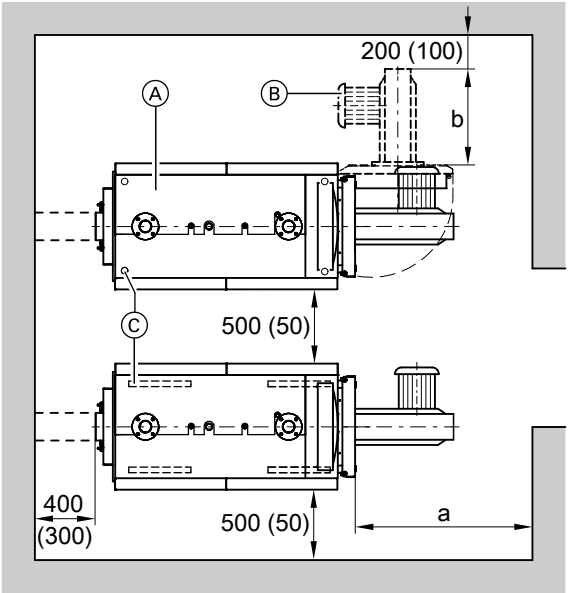

Se recomienda respetar las medidas indicadas con el fin de facilitar el montaje y el mantenimiento. Si se dispone de poco espacio, bastará con respetar las distancias mínimas (medidas entre paréntesis). En el estado de suministro, la puerta de la caldera viene montada de manera que pueda abrirse hacia la izquierda. Es posible cambiar de lugar los pernos de la bisagra para que la puerta se abra hacia la derecha.

Ⓐ Caldera
Ⓑ Quemador
Ⓒ Soportes regulables antivibratorios (de 90 a 560 kW) o soportes antivibratorios (de 350 kW a 560 kW)

Potencia térmica útil	kW	90	120	150	200	270	350	440	560
a	mm	1100			1400		1600		

Medida a: Se debe dejar esta distancia delante de la caldera para desmontar los turbuladores y limpiar los pasos de humos.
Medida b: Tener en cuenta la longitud total del quemador.

Condiciones de emplazamiento

- No debe haber contaminación del aire por hidrocarburos halogenados clorofluorados
  (p. ej. presentes en aerosoles, pinturas, disolventes y productos de limpieza)
- Se debe evitar un ambiente muy polvoriento
- La humedad del aire debe ser moderada
- Debe estar protegido de las heladas y bien ventilado.

De lo contrario, podrían producirse averías y daños en la instalación. En locales en los que se prevea contaminación del aire por **hidrocarburos halogenados clorofluorados** solo se podrá instalar esta caldera si se toman las medidas necesarias para garantizar el suministro de aire de combustión no contaminado.

Montaje del quemador

Calderas hasta 120 kW:
La distancia entre los taladros de fijación del quemador, los taladros de fijación del quemador en sí y el orificio de paso de la cámara de mezcla cumplen la norma EN 226.
Calderas a partir de 150 kW:
La distancia entre los taladros de fijación del quemador, los taladros de fijación del quemador en sí y el orificio de la cámara de mezcla siguen las medidas indicadas en la siguiente tabla.
El quemador se puede montar directamente en la puerta giratoria de la caldera. Si las medidas del quemador difieren de las especificadas en la siguiente tabla, debe montarse la placa del quemador incluida en el volumen de suministro.
A petición (mediante pago adicional) las placas del quemador se pueden mecanizar en fábrica. Para ello se debe indicar en el pedido la marca y el modelo del quemador. La cámara de mezcla debe sobresalir por el aislamiento térmico de la puerta de la caldera.

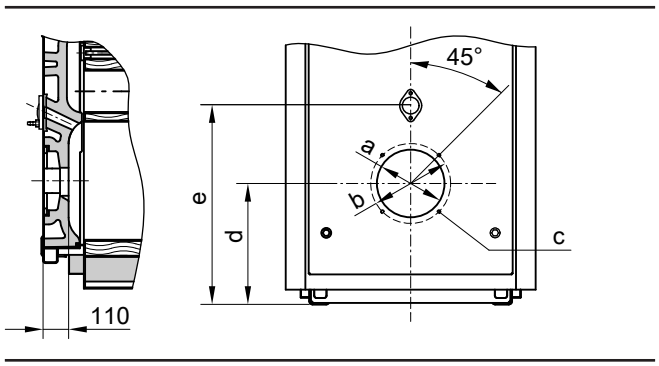

Potencia térmica útil	kW	90	120	150	200	270	350	440	560
a	Ø mm	135	135	240	240	240	240	290	290
b	Ø mm	170	170	270	270	270	270	330	330
c	Número/rosca	4/M 8	4/M 8	4/M 10	4/M 10	4/M 10	4/M 10	4/M 12	4/M 12
d	mm	440	440	440	440	420	420	470	470
e	mm	650	650	650	650	670	670	780	780

Pérdida de carga del circuito primario de caldera

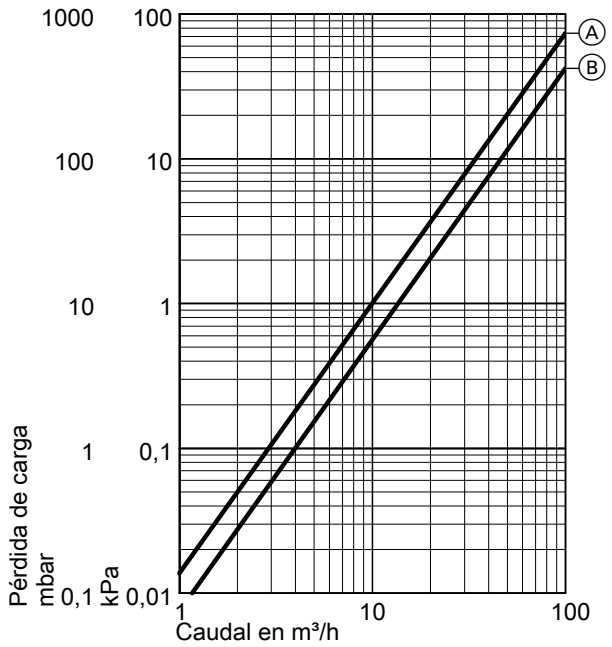

Ⓐ Potencia térmica nominal de 90 a 270 kW
Ⓑ Potencia térmica nominal 350 kW
Ⓒ Potencia térmica útil de 440 y 560 kW

La Vitoplex 200 es apropiada únicamente para calefacciones de agua caliente con bomba.

Datos técnicos

Vitotrans 300					
– Funcionamiento con gas	**N.° de pedido**	**Z010 326**	**Z010 327**	**Z010 328**	**Z010 329**
– Funcionamiento con gasóleo	**N.° de pedido**	**Z010 330**	**Z010 331**	**Z010 332**	**Z010 333**
Potencia térmica útil de la caldera	kW	90-125	140-200	230-350	380-560
Margen de potencia térmica útil de Vitotrans 300 para					
– Funcionamiento con gas	de kW	8,7	12,7	21,8	33,3
	a kW	11,9	19,0	33,3	48,9
– Funcionamiento con gasóleo	de kW	5,8	8,8	14,9	22,9
	a kW	8,1	13,0	22,7	33,5
Presión de servicio admisible	bar	4	4	4	6
	MPa	0,4	0,4	0,4	0,6
Temperatura admisible de impulsión (= temperatura de seguridad)	°C	110	110	110	110
Pérdida de carga en pasos de humos (sobrepresión)	mbar	0,65	0,85	1,00	1,05
	Pa	65	85	100	105
Tª humos					
– Funcionamiento con gas	°C	65	65	65	65
– Funcionamiento con gasóleo	°C	70	70	70	70
Caudal másico de humos	de kg/h	136	213	383	546
	a kg/h	213	341	596	954
Dimensiones totales					
Longitud total (medida h) con contrabridas	mm	666	777	856	967
Anchura total (medida b)	mm	714	760	837	928
Altura total (medida c)	mm	1037	1152	1167	1350
Medidas de introducción					
Longitud sin contrabridas	mm	648	760	837	928
Anchura (medida a)	mm	618	636	706	839
Altura (medida d)	mm	1081	1098	1172	1296
Peso del intercambiador de calor	kg	94	119	144	234
Peso total	kg	125	150	188	284
Intercambiador de calor con aislamiento térmico					
Índice					
Agua de calefacción	Litros	70	97	134	181
Humos	m^3	0,055	0,096	0,133	0,223
Conexiones					
Impulsión y retorno del agua de calefacción	DN	40	50	50	65
Conducto de vaciado de condensados (rosca exterior)	R	½	½	½	½
Conexión de humos					
– A la caldera	NMA	180	200	200	250
– Al sistema de salida de humos	NMA	150	200	200	250

Margen de potencia térmica útil de Vitotrans 300 y temperatura de humos
Potencia térmica de Vitotrans 300 con un enfriamiento de los humos de 200/65 °C en el funcionamiento con gas y de 200/70 °C en el funcionamiento con gasóleo, y con un aumento de la temperatura de caldera de 40 °C a 42,5 °C en Vitotrans 300.
Para la conversión a otras temperaturas, consultar capítulo “Datos de rendimiento”.

Pérdida de carga en pasos de humos (sobrepresión)
Pérdida de carga en pasos de humos (sobrepresión) con potencia térmica útil. El quemador debe vencer la pérdida de carga en pasos de humos de la caldera, del Vitotrans 300 y del tubo de salida de humos.

Calidad probada
CE Homologación CE de acuerdo con las directivas de la CE vigentes para temperaturas admisibles de impulsión (temperatura de seguridad) de hasta 110 °C según la norma EN 12828.

Dimensiones

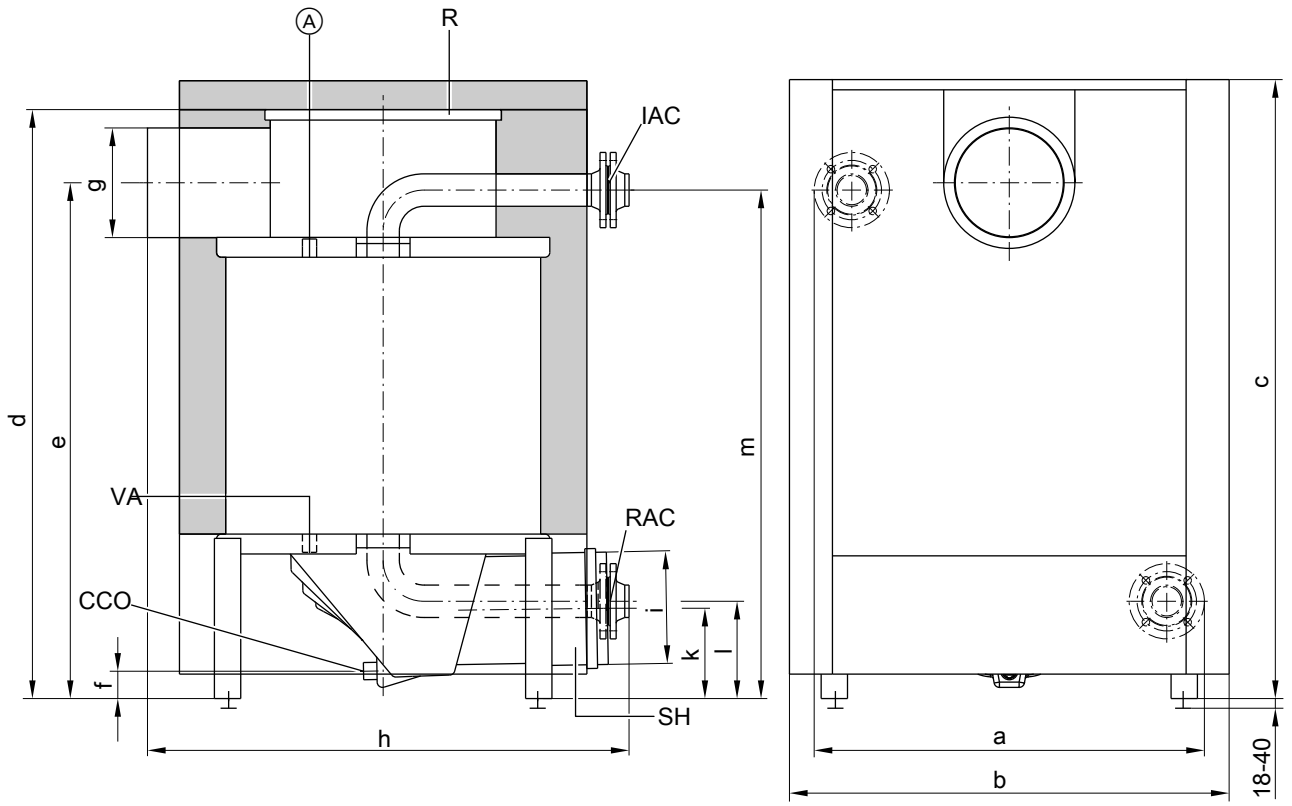

Ⓐ Manguito adicional R ½ (rosca exterior)
SH Salida de humos
V Vaciado R ½ (rosca exterior)
RAC Retorno del agua de calefacción (entrada)
IAC Impulsión del agua de calefacción (salida)
CVC Conducto de condensados ∅ 32
R Registro de limpieza

Tabla de dimensiones

N.° de pedido		Z010 326 Z010 330	Z010 327 Z010 331	Z010 328 Z010 332	Z010 329 Z010 333
a	mm	628	656	726	839
b	mm	714	746	818	912
c	mm	1022	1098	1151	1308
d	mm	965	1043	1096	1245
e	mm	851	907	960	1080
f	mm	73	53	51	88
g (interior)	∅ mm	181	201	201	251
h	mm	707	818	896	1015
i (interior)	∅ mm	151	201	201	251
k	mm	165	170	168	230
l	mm	170	172	181	232
m	mm	851	899	946	1075

Estado de suministro

Unidad básica del intercambiador de calor con caja de humos montada. Las contrabridas están atornilladas a las conexiones.

1 embalaje con el aislamiento térmico

Conexión del lado de salida de humos

Las tomas de salida de humos de la caldera y del intercambiador de calor de humos/agua deben conectarse por medio de un manguito de unión (accesorios) (no soldar).
Nivelación:

- Mediante tornillos de regulación en la caldera Vitoplex.
- Mediante una pieza de empalme suministrada por la empresa instaladora en la caldera Vitorond.

Pérdida de carga del circuito primario de caldera

Nº de pedido Z010 326 a Z010 333

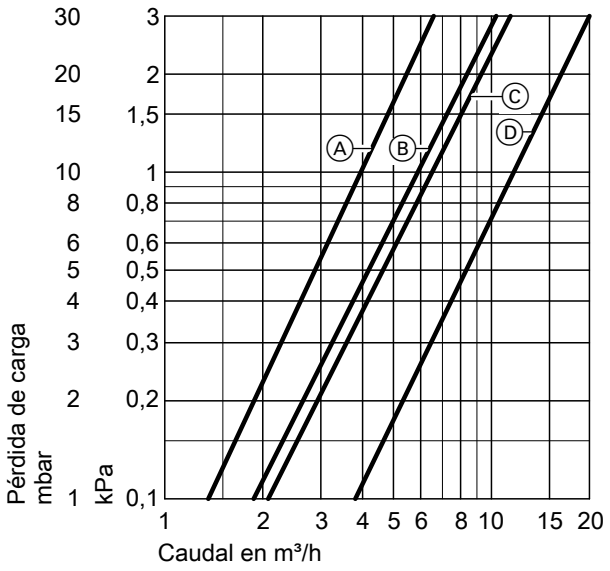

N.° de pedido	Curva característica
Z010 326 Z010 330	Ⓐ
Z010 327 Z010 331	Ⓑ
Z010 328 Z010 332	Ⓒ
Z010 329 Z010 333	Ⓓ

Datos de rendimiento

Vitotrans 300 para funcionamiento con gas

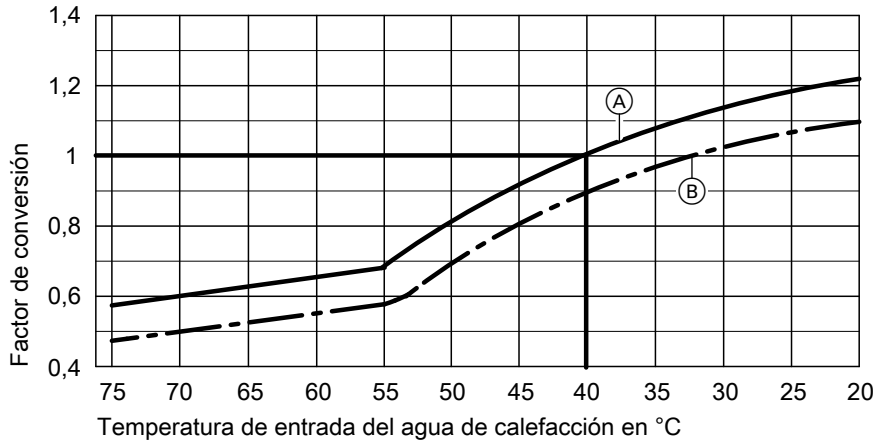

Ⓐ Temperatura de entrada de los humos: 200 °C
Ⓑ Temperatura de entrada de los humos: 180 °C

Conversión de los datos de rendimiento
Los datos relativos a la potencia térmica del intercambiador de calor humos/agua Vitotrans 300 se han tomado con una temperatura de entrada de humos de 200 °C y con una temperatura de entrada del agua de calefacción en el intercambiador de calor de 40 °C.

Si las condiciones son diferentes, se puede calcular la potencia térmica multiplicando la potencia térmica útil señalada con el factor de conversión determinado con ayuda de los diagramas.

Estado de suministro de la caldera

Cuerpo de la caldera con puerta montada y tapa de limpieza atornillada.
Las contrabridas están atornilladas a las conexiones.

Los tornillos de nivelación están incluidos en la cámara de combustión.
El utensilio de limpieza se encuentra sobre la caldera.

Estado de suministro de la caldera (continuación)

2 Caja de cartón con aislamiento térmico
1 Caja de cartón con regulación de la caldera y 1 bolsa con la documentación técnica
1 Therm-Control
1 Conector codificador y documentación técnica de la Vitoplex 200
1 Placa del quemador (a partir de 150 kW)

Variantes de regulación

Para la instalación de una sola caldera

- **Vitotronic 100, modelo CC1E**
  Para la regulación con temperatura de caldera constante.
  Para un servicio en función de la temperatura exterior o controlado por la temperatura ambiente en combinación con una regulación exterior.
- **Vitotronic 200, modelo CO1E**
  Para un servicio en función de la temperatura exterior y una regulación de la válvula mezcladora para hasta dos circuitos de calefacción con válvula mezcladora. Para los dos circuitos de calefacción con válvula mezcladora se precisa el accesorio “Ampliación para el 2º y el 3er circuito de calefacción”.

Cuadro eléctrico
- Cuadro eléctrico Vitocontrol con p. ej. Vitotronic 200-H, modelo HK1B o HK3B para 1 o hasta 3 circuitos de calefacción con válvula mezcladora a petición.

Para instalación de varias calderas (hasta 8 calderas)

- **Vitotronic 300, modelo CM1E**
  Para el servicio en función de la temperatura exterior de una instalación de varias calderas. Además, esta regulación Vitotronic asume la regulación de la temperatura de una caldera de esta instalación de varias calderas.
  Vitotronic 100, modelo CC1E y módulo de comunicación LON
  Para la regulación de la temperatura de cada una de las calderas restantes de la instalación de varias calderas.
- **Panel de control polivalente Vitocontrol 200-M**
  Para la conexión en cascada regulada en función de la temperatura exterior de una caldera con regulación Vitotronic 100 y una planta de cogeneración Vitobloc 200 u otros generadores de calor, a petición.

Cuadro eléctrico
- Cuadro eléctrico Vitocontrol con p. ej. Vitotronic 200-H, modelo HK1B o HK3B para 1 o hasta 3 circuitos de calefacción con válvula mezcladora a petición.

Accesorios de la caldera

Consultar la Lista de precios.

Condiciones de funcionamiento con regulaciones de caldera Vitotronic

Para más información sobre los requisitos que deben cumplir las propiedades del agua, consultar las Instrucciones de planificación de esta caldera.

		Exigencias	
Funcionamiento con régimen de combustión del quemador		**≥ 60 %**	**< 60 %**
1.	Caudal volumétrico de agua de calefacción	Ninguno	
2.	Temperatura de retorno de caldera (valor mínimo)*4	Ninguno*5	
3.	Temperatura mínima de caldera	– Funcionamiento con gasóleo 50 °C – Funcionamiento con gas 60 °C	– Funcionamiento con gasóleo 60 °C – Funcionamiento con gas 65 °C
4.	Funcionamiento a dos etapas del quemador	1. Etapa 60 % de la potencia térmica útil	No se requiere carga mínima
5.	Funcionamiento modulante del quemador	Entre el 60 y el 100 % de la potencia térmica nominal	No se requiere carga mínima

*4 *El ejemplo de instalación correspondiente a la aplicación de la conexión de arranque Therm-Control está incluido en los ejemplos de instalación de la documentación de planificación.*
*5 *Sin requisitos solo en combinación con Therm-Control.*

Condiciones de funcionamiento con regulaciones de caldera Vitotronic (continuación)

	Exigencias	
Funcionamiento con régimen de combustión del quemador	**≥ 60 %**	**< 60 %**
6. Funcionamiento reducido	Instalaciones de una sola caldera y caldera guía de instalaciones de varias calderas – Funcionamiento a temperatura mínima de caldera Siguientes calderas de instalaciones de varias calderas – pueden desconectarse	
7. Reducción de fin de semana	Igual que el funcionamiento reducido	

Indicaciones para la planificación

Montaje de un quemador adecuado

El quemador debe ser adecuado para la potencia térmica útil correspondiente y para la pérdida de carga en pasos de humos (sobrepresión) de la caldera (consultar los datos técnicos del fabricante del quemador).
El material de la cabeza del quemador debe poder soportar temperaturas de servicio de 500 °C como mínimo.

Quemador presurizado a gasóleo
El quemador debe haber sido probado y homologado según la norma EN 267.

Quemador presurizado a gas
El quemador debe haber sido probado según EN 676 y tener la homologación CE según la Directiva 2009/142/CE.

Ajuste del quemador
Se ha de ajustar el caudal de gas o gasóleo del quemador a la potencia térmica útil indicada para la caldera.

Detector de nivel de agua

Si la regulación estándar de caldera se ha conectado según las instrucciones de montaje, las Vitoplex 200 hasta 300 kW (excepto en centrales térmica de cubierta) no requieren detector de nivel de agua según EN 12828.

Si se da una falta de agua debida a la presencia de fugas en la instalación de calefacción a la vez que el quemador está en funcionamiento, la regulación desconecta el quemador antes de que la caldera y/o el sistema de salida de humos se calienten en exceso.

Temperaturas de impulsión admisibles

Caldera a gasóleo/gas para temperaturas de impulsión admisibles (= temperaturas de seguridad)

Hasta 110 °C
- **Homologación CE:**
  CE-0085 (de 90 a 350 kW) según la Directiva sobre Rendimiento y
  CE-0085 según la Directiva de Aparatos a Gas.

Superiores a 110 °C (hasta 120 °C) (a petición por recepción individual)
- **Homologación CE:**
  CE-0035 según la Directiva de Equipos a Presión
  Para el servicio con una temperatura de seguridad superior a 110 °C se requieren equipos de seguridad adicionales.
  Las calderas con una temperatura de seguridad **superior a 110 °C** deben estar sujetas a inspección conforme se señala en el reglamento de seguridad funcional. Según el esquema de evaluación de la conformidad nº 5 de la Directiva europea de Equipos a Presión, éstas corresponden a la categoría III.
  La instalación debe haberse comprobado antes de la primera puesta en funcionamiento.
  – Todos los años: comprobación exterior, comprobación del equipamiento de seguridad y de la calidad del agua
  – Cada 3 años: comprobación interior (como alternativa se puede realizar una prueba hidráulica).
  – Cada 9 años: prueba hidráulica (para la presión de prueba máx., consultar la placa de características).
  Un instituto de control autorizado (p. ej. TÜV) debe efectuar la comprobación.

Otros datos sobre la planificación

Consultar las Instrucciones de planificación de la caldera en cuestión.

Calidad probada

Homologación CE conforme a las directivas de la CE vigentes

Sujeto a modificaciones técnicas sin previo aviso.

Viessmann, S.L.
Sociedad Unipersonal
C/ Sierra Nevada, 13
Área Empresarial Andalucía
28320 Pinto (Madrid)
Teléfono: 902 399 299
Fax: 916497399
www.viessmann.es

5798 245 ES